โครงการ

ปรับปรุงอาคารศูนย์พัฒนาทรัพยากรมนุษย์ภูมิภาคอาเซียน

งานโยธาและสถาปัตยกรรม

สถานที่ก่อสร้าง

มหาวิทยาลัยราชภัฏอุตรดิตถ์

ทุ่งกะโล่ ตำบลป่าเซ่า

พื้นที่ติดตะแกรงกันนกลวดตาข่ายถักขึ้นรูปด้วยวิธีการเชื่อม
ช่องตาข่าย ขนาด 13 มม. (½ นิ้ว)

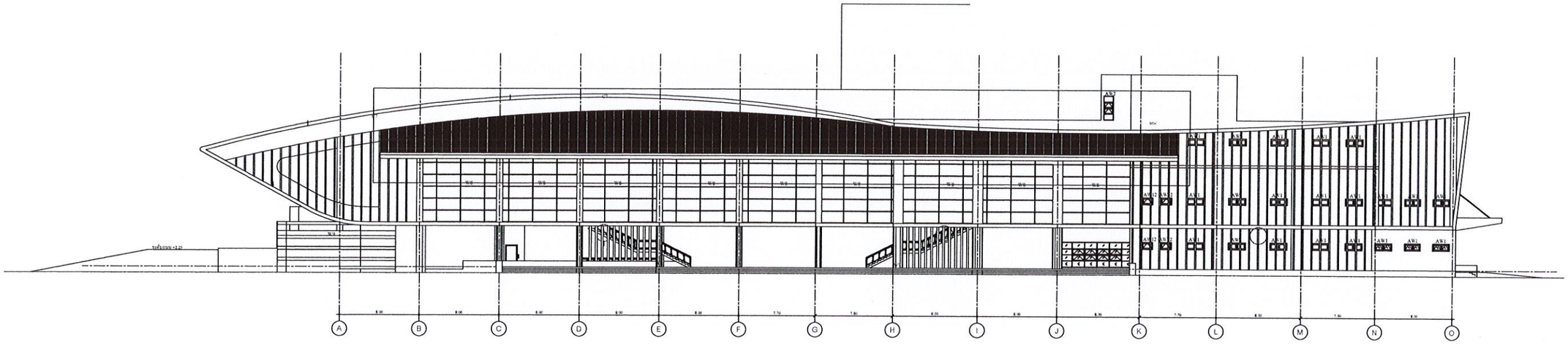

พื้นที่ติดตะแกรงกันนกลวดตาข่ายถักขึ้นรูปด้วยวิธีการเชื่อม
ช่องตาข่าย ขนาด 13 มม. (½ นิ้ว)

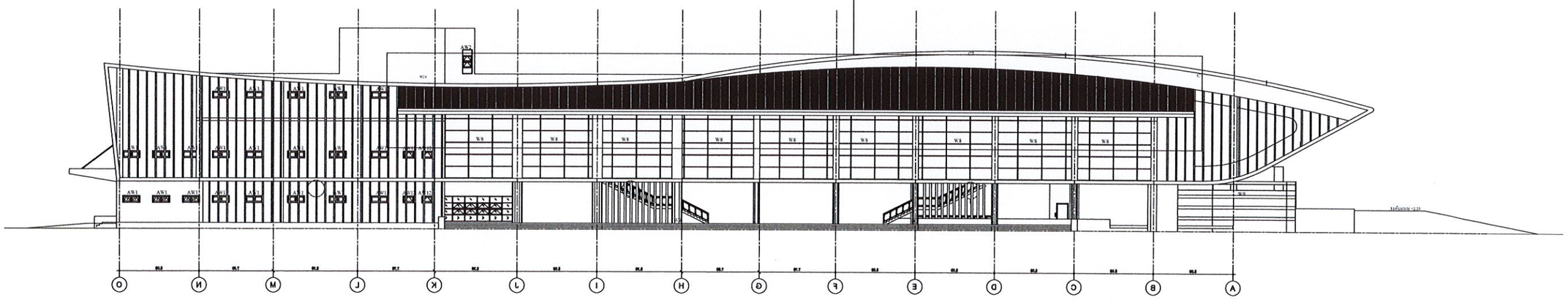

มหาวิทยาลัยราชภัฏอุตรดิตถ์
UTTARADIT RAJABHAT UNIVERSITY

ฝ่ายโยธาและสถาปัตยกรรม
PUBLIC WORKS AND ARCHITECTURE

โครงการก่อสร้าง:
ปรับปรุงอาคารคณะพยาบาล
ตำบลป่าเซ่า อำเภอเมือง จังหวัดอุตรดิตถ์

สถานที่ก่อสร้าง:
มหาวิทยาลัยราชภัฏอุตรดิตถ์ ทุ่งกะโล่
ตำบล ป่าเซ่า

อธิการบดี:
รศ.ดร.สุภาวิณี สัตยาภรณ์

สถาปนิก:
นส.เพ็ญประภา มนแพวงศานนท์
ภสถ.12670

วิศวกรโยธา:

วิศวกรไฟฟ้า:

หัวหน้าฝ่ายโยธาและสถาปัตยกรรม:
นส.เพ็ญประภา มนแพวงศานนท์

ตรวจแบบ:
ดร.เอกพิสิษฐ์ บรรจงเกลี้ยง

เขียนแบบ:
นายปองภพ หรั่งศิญ

หมายเหตุ:

แบบแสดง:
รูปด้านแสดงพื้นที่ติดตะแกรงกันนก

มาตราส่วน: | หน่วยวัด:

วันที่: พฤศจิกายน 2566

รายการแก้ไข

ครั้งที่	วันเดือนปี	รายการ

แบบแผ่นที่	จำนวนแผ่น
01/16	16

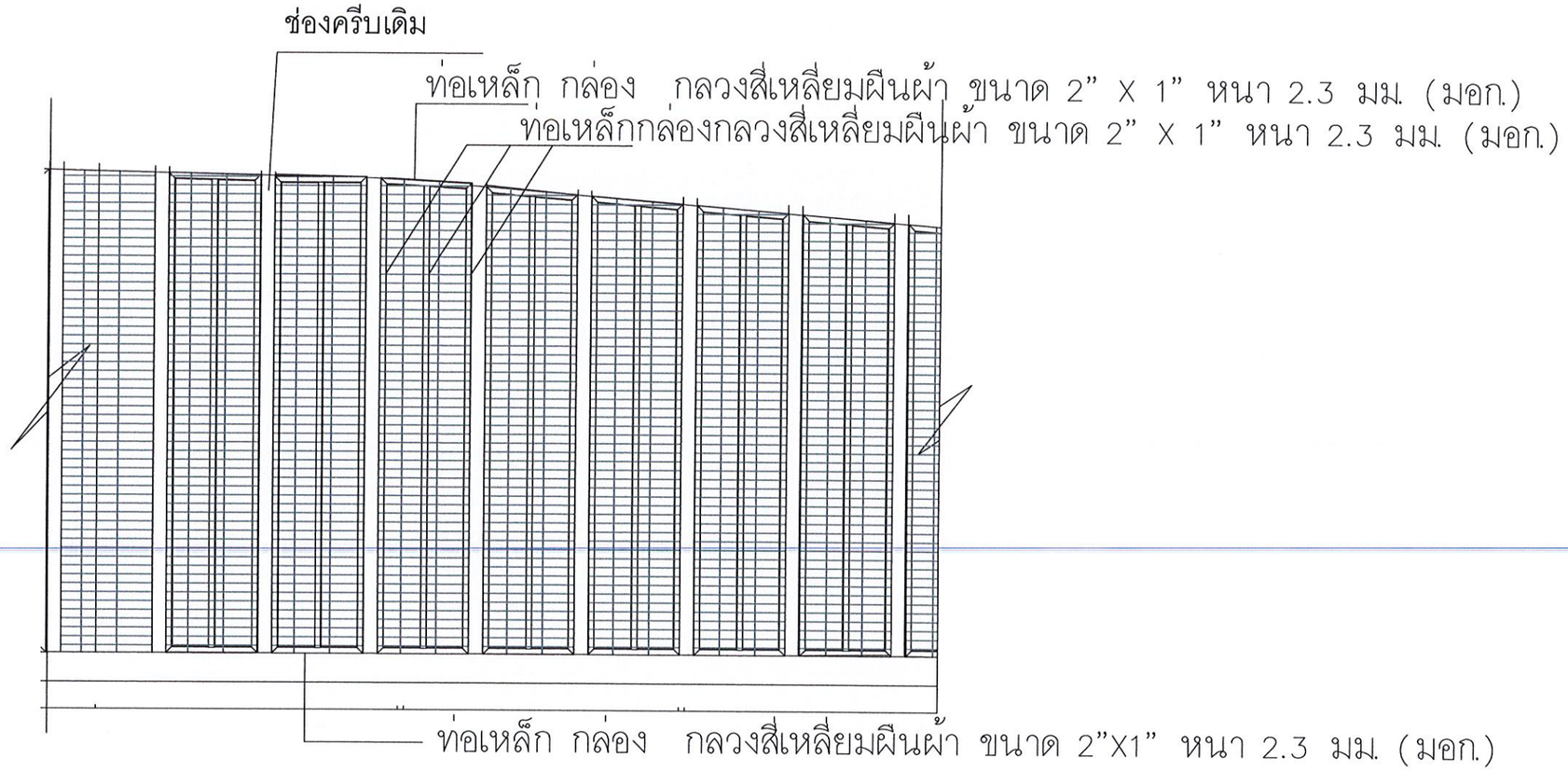

รายละเอียดงานติดตั้งตะแกรงกันนก

1. ติดตั้งเหล็กกล่อง ขนาดขนาด 2” X 1” หนา 2.3 มม. (มอก.) ตามช่องครีบเดิมโดยวิธีการเชื่อม
2. ติดตั้งลวดตาข่ายถักช่องตาข่าย ขนาด 13 มม. (½”)
3. ทาสีน้ำมันทั่วไปชนิด Alkyd Enamel(ทาภายใน ภายนอกทั่วไป)
4. เก็บงานรอยต่อ พร้อมความเรียบร้อย

มหาวิทยาลัยราชภัฏอุตรดิตถ์
UTTARADIT RAJABHAT UNIVERSITY

ฝ่ายโยธาและสถาปัตยกรรม
PUBLIC WORKS AND ARCHITECTURE

โครงการก่อสร้าง:
ปรับปรุงอาคารคณะพยาบาล
ตำบลป่าเซ่า อำเภอเมือง จังหวัดอุตรดิตถ์

สถานที่ก่อสร้าง:
มหาวิทยาลัยราชภัฏอุตรดิตถ์ ทุ่งกะโล่
ตำบล ป่าเซ่า

อธิการบดี:
รศ.ดร.สุภาวิณี สัตยาภรณ์

สถาปนิก:
นส.เพ็ญประภา มนแพวงศานนท์
ภสถ.12670

วิศวกรโยธา:

วิศวกรไฟฟ้า:

หัวหน้าฝ่ายโยธาและสถาปัตยกรรม:
นส.เพ็ญประภา มนแพวงศานนท์

ตรวจแบบ:
ดร.เอกพิสิษฐ์ บรรจงเกลี้ยง

เขียนแบบ:
นายปองภพ หาญเจริญ

หมายเหตุ:

แบบแสดง:
รายละเอียดงานติดตั้งตะแกรงกันนก

มาตราส่วน:	หน่วยวัด:
วันที่: พฤศจิกายน 2566	

รายการแก้ไข

ครั้งที่	วัน เดือน ปี	รายการ

แบบแผ่นที่	จำนวนแผ่น
02/16	16

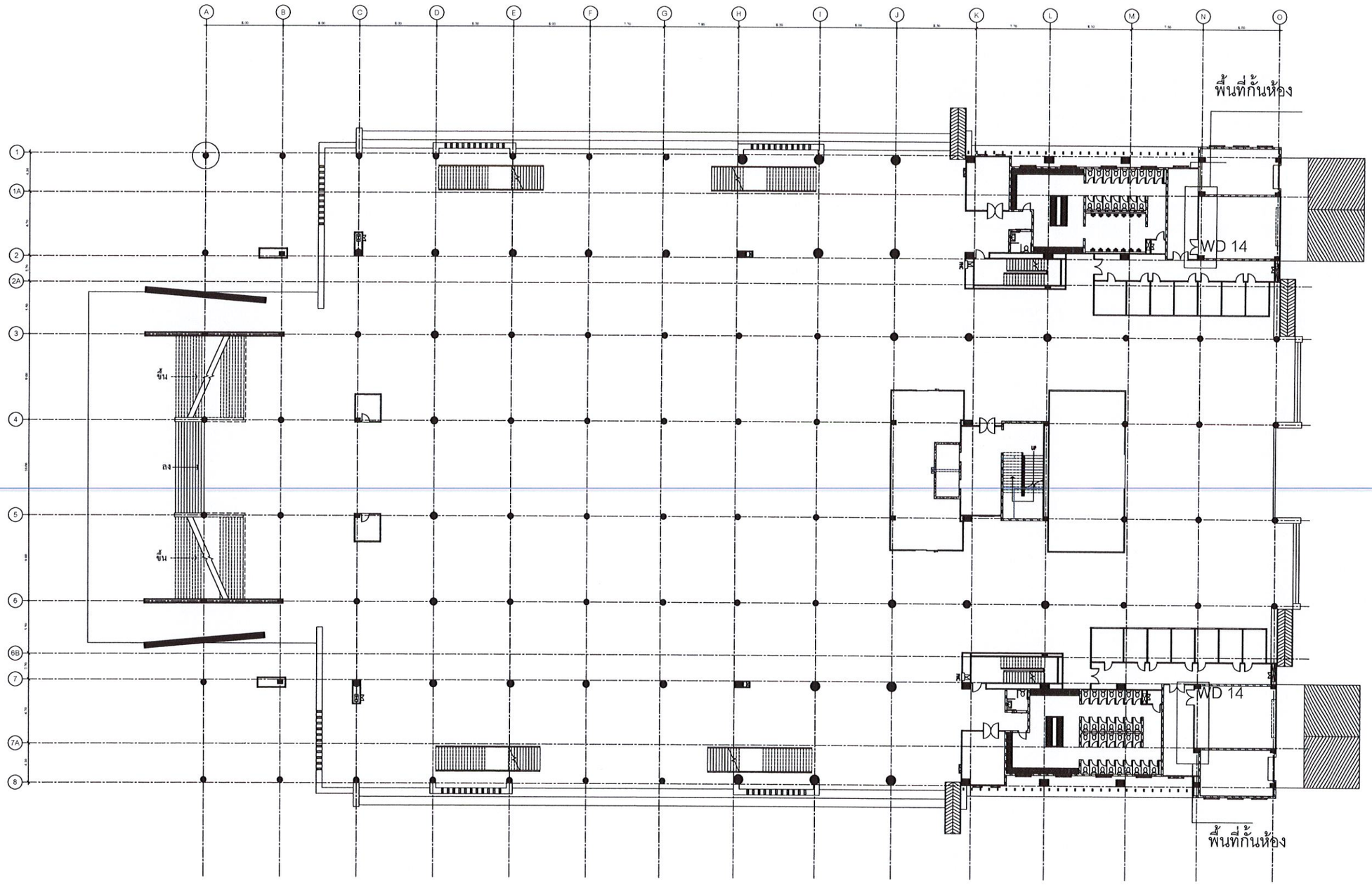

กั้นห้องเก็บของ

ผนังโครงคร่าวเหล็กรูปพรรณ (บุสองด้าน) โครงคร่าวหล็กกล่อง 1 1/2"x3" หนา 1.4 มม. # 0.60 x 1.20 เมตร
ผนังไม้อัดซีเมนต์ ความหนาแน่นสูง หนา 12 มม.คร่าวเหล็กรูปพรรณ สองด้าน

แบบแสดงพื้นที่กั้นห้อง

มหาวิทยาลัยราชภัฏอุตรดิตถ์
UTTARADIT RAJABHAT UNIVERSITY

ฝ่ายโยธาและสถาปัตยกรรม
PUBLIC WORKS AND ARCHITECTURE

โครงการก่อสร้าง:
ปรับปรุงอาคารคณะพยาบาล
ตำบลป่าเซ่า อำเภอเมือง จังหวัดอุตรดิตถ์

สถานที่ก่อสร้าง:
มหาวิทยาลัยราชภัฏอุตรดิตถ์ ทุ่งกะไล่
ตำบล ป่าเซ่า

อธิการบดี:
รศ.ดร.สุภาวิณี สัตยาภรณ์

สถาปนิก:
นส.เพ็ญประภา มนแพวงศานนท์
ภสถ.12670

วิศวกรโยธา:

วิศวกรไฟฟ้า:

หัวหน้าฝ่ายโยธาและสถาปัตยกรรม:
นส.เพ็ญประภา มนแพวงศานนท์

ตรวจแบบ:
ดร.เอกพิสิษฐ์ บรรจงเกลี้ยง

เขียนแบบ:
นายปองภพ หรั่งจริญ

หมายเหตุ:

แบบแสดง:
งานซ่อมประตู

มาตราส่วน: | หน่วยวัด:

วันที่: พฤศจิกายน 2566

รายการแก้ไข

ครั้งที่	วัน เดือน ปี	รายการ

แบบแผ่นที่	จำนวนแผ่น
03/16	16

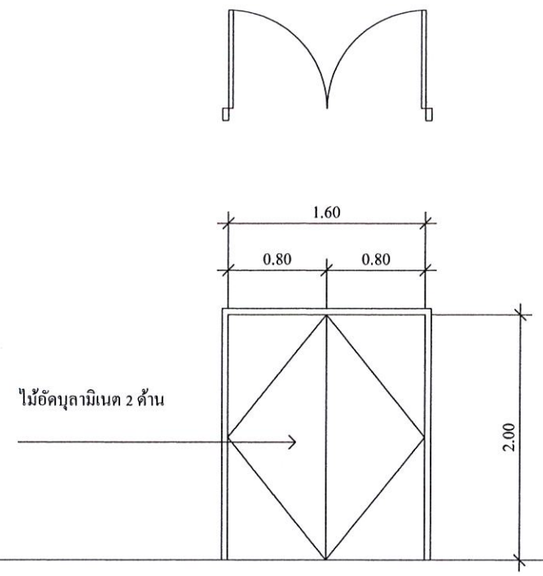

FLOOR FINISH

WD14

WD14

รายละเอียด

วงกบ	ประตูบานเปิดคู่
หน้าบาน	บานพับประตูบานไม้อัด
ลูกฟัก	
มือจับ	- กลอนสแตนเลสฝังสันบาน ขนาด 6" บน-ล่าง สำหรับบานไม้
กุณแจ	- กุญแจลูกบิด 2 ด้าน สำหรับห้องทั่วไป ด้านนอกไขด้วยกุญแจ ด้านในกดปุ่มล๊อค สีสแตนเลสด้าน 6 PIN
บานพับ	- กลอนสแตนเลสฝังสันบาน ขนาด 6" บน-ล่าง สำหรับบานไม้
อื่นๆ	- กันชนพร้อมห่วงคล้องสำหรับยึดประตู สแตนเลส ติดบานประตูทั่วไป

มหาวิทยาลัยราชภัฏอุตรดิตถ์
UTTARADIT RAJABHAT UNIVERSITY

ฝ่ายโยธาและสถาปัตยกรรม
PUBLIC WORKS AND ARCHITECTURE

โครงการก่อสร้าง:
ปรับปรุงอาคารคณะพยาบาล
ตำบลป่าเซ่า อำเภอเมือง จังหวัดอุตรดิต

สถานที่ก่อสร้าง:
มหาวิทยาลัยราชภัฏอุตรดิตถ์ ทุ่งกะโล่
ตำบล ป่าเซ่า

อธิการบดี:
รศ.ดร.สุภาวิณี สัตยาภรณ์

สถาปนิก:
นส.เพ็ญประภา มนแพวงศานนท์
ภสถ.12670

วิศวกรโยธา:

วิศวกรไฟฟ้า:

หัวหน้าฝ่ายโยธาและสถาปัตยกรรม:
นส.เพ็ญประภา มนแพวงศานนท์

ตรวจแบบ:
ดร.เอกพิสิษฐ์ บรรจงเกลี้ยง

เขียนแบบ:
นายปองภพ หวังเจริญ

หมายเหตุ:

แบบแสดง:
รายละเอียดงานติดตั้งตะแกรงกันนก

มาตราส่วน: | แผ่นที่:

วันที่: พฤศจิกายน 2566

รายการแก้ไข

ครั้งที่	วัน เดือน ปี	รายการ

แบบแผ่นที่	จำนวนแผ่น
04/16	16

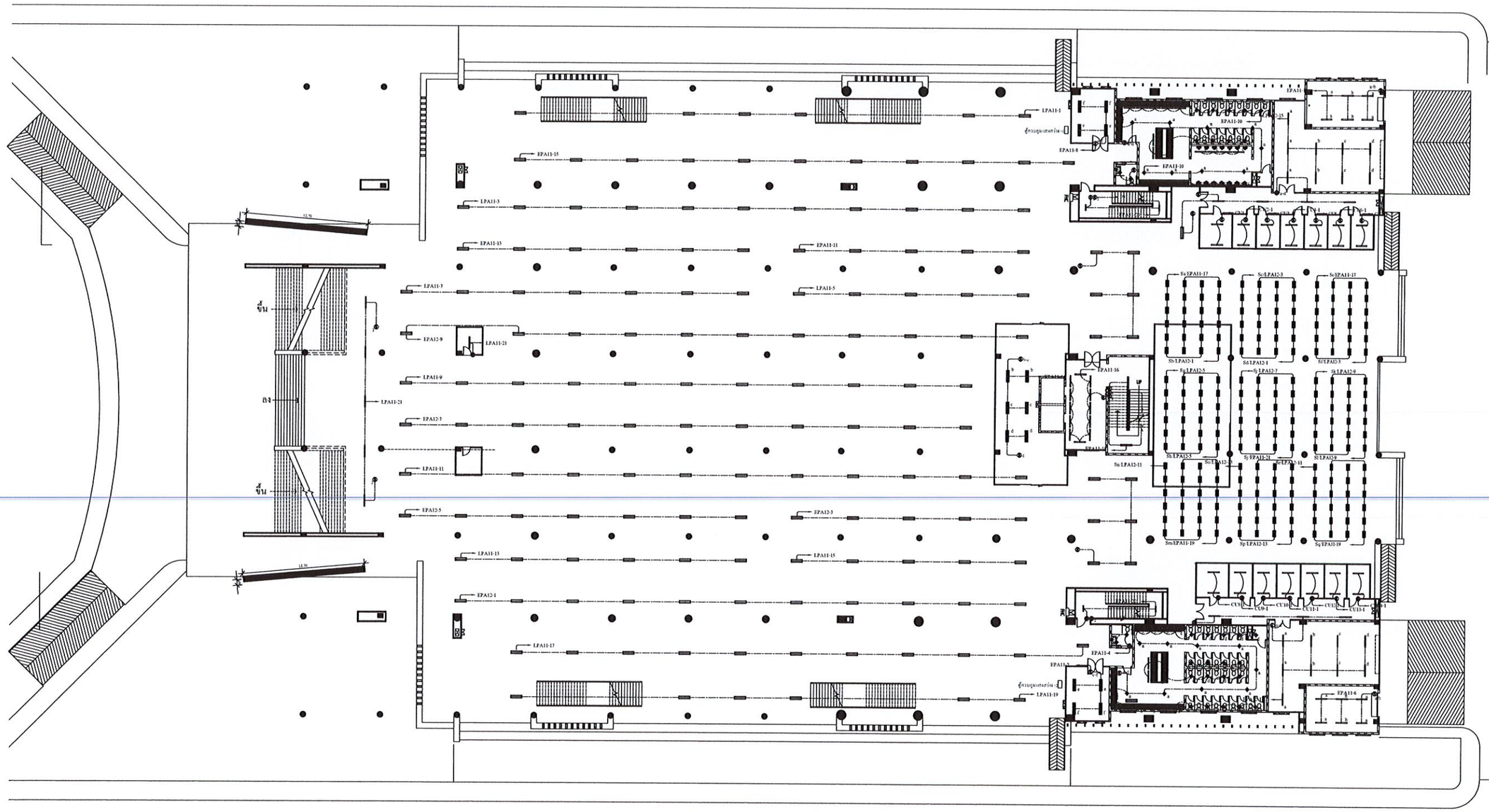

แปลนระบบแสงสว่างไฟฟ้าชั้นที่ 1 แสดง ตำแหน่งติดตั้งตู้ควบคุม แสงสว่าง

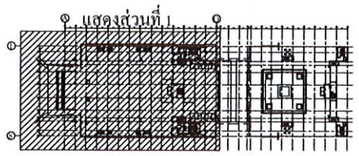

KEY PLAN

รายละเอียดตู้ควบคุมไฟแสงสว่าง
ระบบ อัตโนมัติ คุณสมบัติ ควบคุมแบบ ออโต้ และ แมนนวล สามารถแยกควบคุมได้ตามแต่ละ เมนไลน์ แสงสว่าง พร้อมอุปกรณ์ป้องกัน

มหาวิทยาลัยราชภัฏอุตรดิตถ์
UTTARADIT RAJABHAT UNIVERSITY

ฝ่ายโยธาและสถาปัตยกรรม
PUBLIC WORKS AND ARCHITECTURE

โครงการก่อสร้าง:
ปรับปรุงอาคารคณะพยาบาล
ตำบลป่าเซ่า อำเภอเมือง จังหวัดอุตรดิตถ์

สถานที่ก่อสร้าง:
มหาวิทยาลัยราชภัฏอุตรดิตถ์ ทุ่งกะไล่
ตำบล ป่าเซ่า

อธิการบดี:
รศ.ดร.สุภาวิณี สัตยาภรณ์

สถาปนิก:
นส.เพ็ญประภา มนแพวงศานนท์
ภสถ.12670

วิศวกรโยธา:

วิศวกรไฟฟ้า:

หัวหน้าฝ่ายโยธาและสถาปัตยกรรม:
นส.เพ็ญประภา มนแพวงศานนท์

ตรวจแบบ:
ดร.เอกพิสิษฐ์ บรรจงเกลี้ยง

เขียนแบบ:
นายปองภพ หรั่งสวัญ

หมายเหตุ:

แบบแสดง:
งานซ่อมประตู

มาตราส่วน: | หน่วยวัด:

วันที่: พฤศจิกายน 2566

รายการแก้ไข

ครั้งที่	วัน-เดือน-ปี	รายการ

แบบแผ่นที่	จำนวนแผ่น
05/16	16

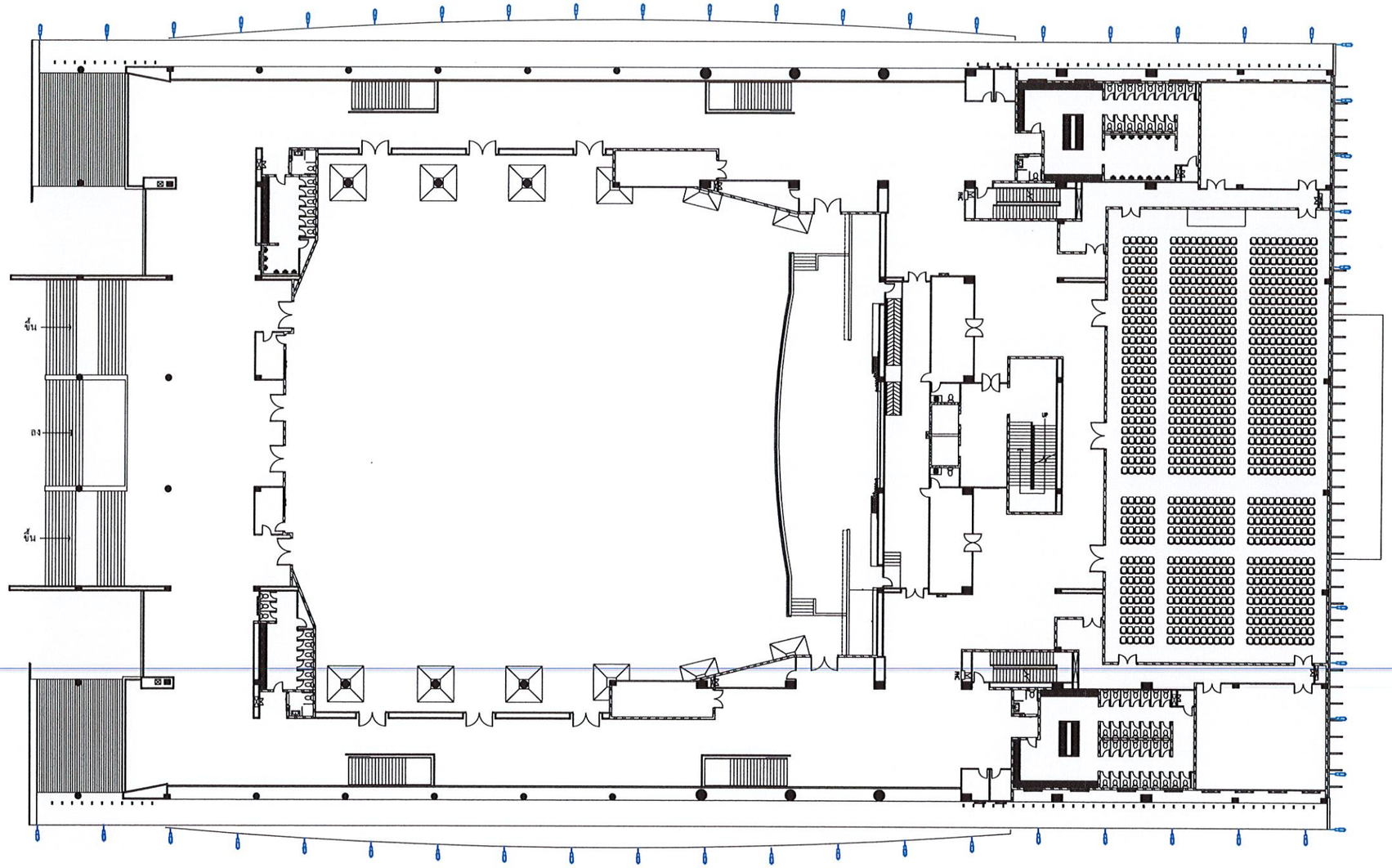

โคมไฟโซล่าเซลล์

คุณสมบัติ

ประเภทหลอดไฟ:	SMD LED 600 หลอด ให้ความสว่างสูงและทนทาน
แผงโซล่าเซลล์:	ชนิด MONO crystalline Cell ประสิทธิภาพสูงในการผลิตไฟฟ้า
การควบคุม:	มาพร้อมรีโมทคอนโทรล สามารถปรับความสว่างและตั้งเวลาได้
มาตรฐานการป้องกัน:	IP65 ซึ่งสามารถป้องกันฝุ่นและน้ำได้อย่างสมบูรณ์ เหมาะกับการใช้งานกลางแจ้ง
เซ็นเซอร์:	
การติดตั้ง:	มาพร้อมขาจับสำหรับติดตั้ง
การทำงานของโคมไฟ:	โคมไฟจะทำงาน สว่างค้าง
กำลังไฟ (วัตต์):	500W
ความสว่าง (Lumen):	3000 lm
แสง (Color):	Daylight
แบตเตอรี่:	3.2V 30000mAh(LifePO4 battery)
เวลาชาร์จ:	4–8 ชั่วโมง
เวลาใช้งาน:	>10 ชั่วโมง
ขนาดแผงโซล่าเซลล์:	344x680mm ขายืดยาว 500 mm.
วัสดุ:	ABS+PC + เหล็กคุณภาพสูง

แปลน แสดง ตำแหน่งติดตั้งโคมไฟโซล่าเซลล์

มหาวิทยาลัยราชภัฏอุตรดิตถ์
UTTARADIT RAJABHAT UNIVERSITY

ฝ่ายโยธาและสถาปัตยกรรม
PUBLIC WORKS AND ARCHITECTURE

โครงการก่อสร้าง:
ปรับปรุงอาคารคณะพยาบาล
ตำบลป่าเซ่า อำเภอเมือง จังหวัดอุตรดิตถ์

สถานที่ก่อสร้าง:
มหาวิทยาลัยราชภัฏอุตรดิตถ์ ทุ่งกะโล่
ตำบล ป่าเซ่า

อธิการบดี:
รศ.ดร.สุภาวิณี สัตยาภรณ์

สถาปนิก:
นส.เพ็ญประภา มนแพวงศานนท์
ภสถ.12670

วิศวกรโยธา:

วิศวกรไฟฟ้า:

หัวหน้าฝ่ายโยธาและสถาปัตยกรรม:
นส.เพ็ญประภา มนแพวงศานนท์

ตรวจแบบ:
ดร.เอกพิสิษฐ์ บรรจงเกลี้ยง

เขียนแบบ:
นายปองภพ หรั่งเกิญ

หมายเหตุ:

แบบแสดง:
งานซ่อมประตู

มาตราส่วน:	หน่วยวัด:
วันที่: พฤศจิกายน 2566	

รายการแก้ไข

ครั้งที่	วัน เดือน ปี	รายการ

แบบแผ่นที่	จำนวนแผ่น
06/16	16

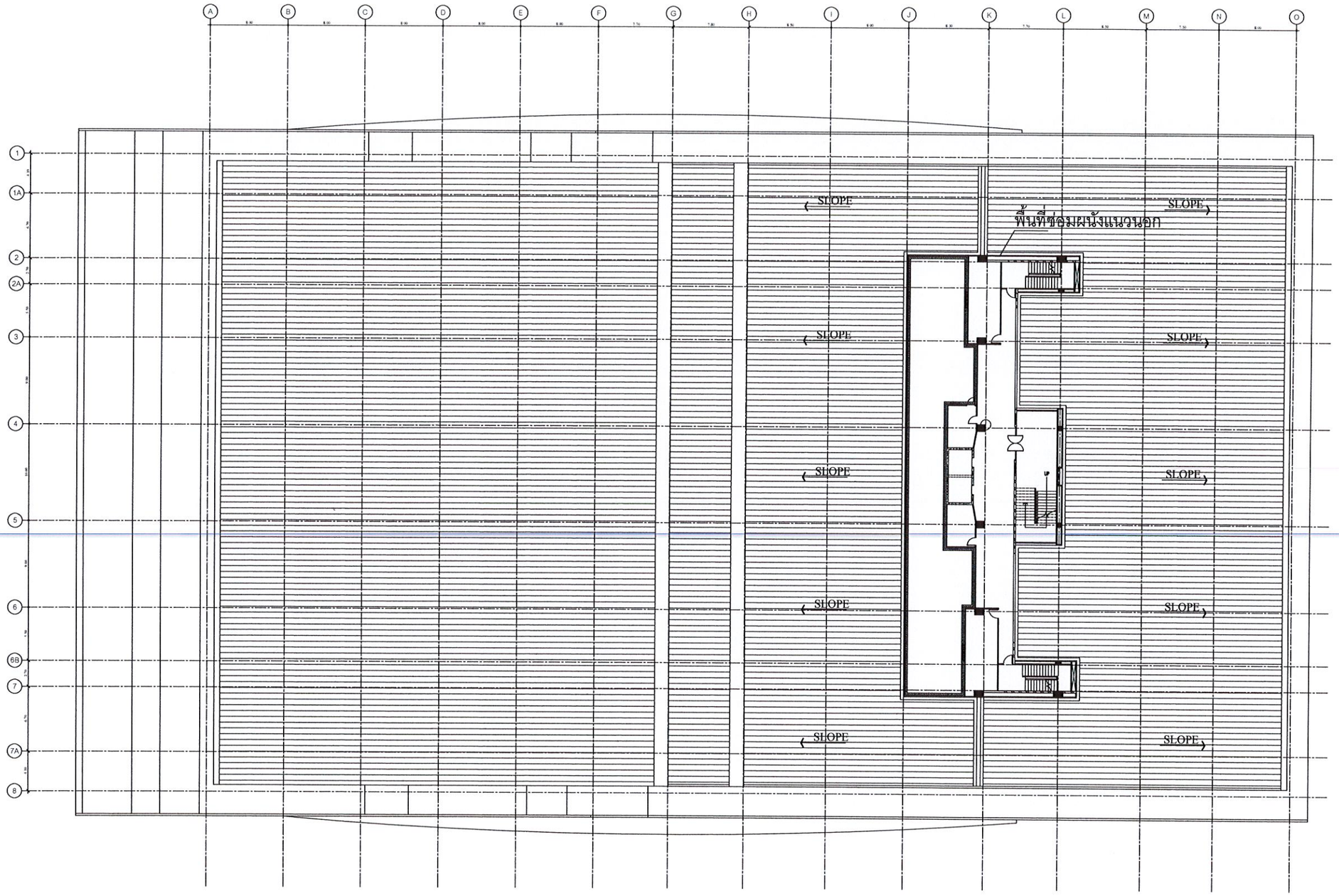

รายละเอียดงานซ่อมผนังภายนอก

1. รื้อถอนกันซึมเดิม และ และกันซึมเดิมออก
2. ทากันซึมบริเวณที่เป็นรอยต่อพื้นกับผนัง และ ผนังที่ติดกับหลังคา
3. ติดแผ่นยางกันซึมหน้า 0.3 เมตร ในส่วนงานหลังคา
4. เก็บงานรอยต่อ พร้อมความเรียบร้อย

งานซ่อมผนังภายนอก

มหาวิทยาลัยราชภัฏอุตรดิตถ์
UTTARADIT RAJABHAT UNIVERSITY

ฝ่ายโยธาและสถาปัตยกรรม
PUBLIC WORKS AND ARCHITECTURE

โครงการก่อสร้าง:
ปรับปรุงอาคารคณะพยาบาล
ตำบลป่าเซ่า อำเภอเมือง จังหวัดอุตรดิตถ์

สถานที่ก่อสร้าง:
มหาวิทยาลัยราชภัฏอุตรดิตถ์ ทุ่งกะโล่
ตำบล ป่าเซ่า

อธิการบดี:
รศ.ดร.สุภาวิณี สัตยาภรณ์

สถาปนิก:
นส.เพ็ญประภา มนแพวงศานนท์
ภสถ.12670

วิศวกรโยธา:

วิศวกรไฟฟ้า:

หัวหน้าฝ่ายโยธาและสถาปัตยกรรม:
นส.เพ็ญประภา มนแพวงศานนท์

ตรวจแบบ:
ดร.เอกพิสิษฐ์ บรรจงเกลี้ยง

เขียนแบบ:
นายปองภพ หรั่งเจริญ

หมายเหตุ:

แบบแสดง:
งานซ่อมผนังภายนอก

มาตราส่วน:
หน่วยวัด:

วันที่: พฤศจิกายน 2566

รายการแก้ไข

ครั้งที่	วันเดือนปี	รายการ

แบบแต่งที่	จำนวนแผ่น
07/16	16

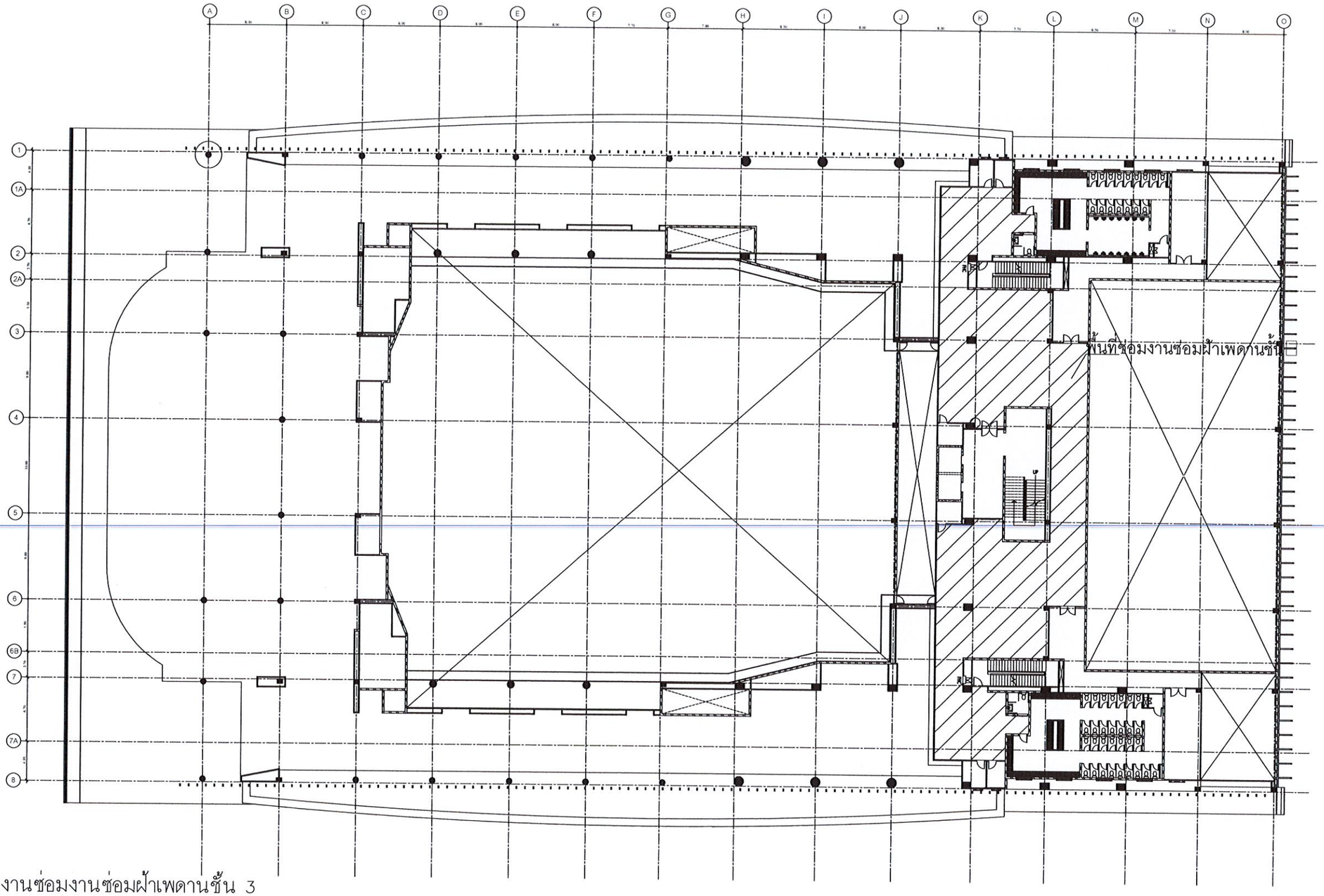

รายละเอียดงานซ่อมงานซ่อมฝ้าเพดานชั้น 3

1. รื้อถอนแผ่นฝ้าพร้อมโครง
2. ฉีดซิลิโคน ซีลแลนท์ บริเวณรอยต่อพื้นกับผนังภายใน ชั้น 4
3. ติดแผ่นยางกันซึมหน้า 0.3 เมตร บริเวรรอยต่อพื้นกับผนังภายใน ชั้น 4
4. ติดตั้งฝ้ายิปซั่มบอร์ดหนา 9 มม. คร่าวโลหะชุบสังกะสี ทนความชื้น ระยะโครงคร่าวตามมาตราฐานผู้ผลิตแผ่นฝ้า
5. ทาสีน้ำอะครีลิค 100% ทาภายใน มอก.2321-2564

งานซ่อมฝ้าเพดาน ชั้น 3

มหาวิทยาลัยราชภัฏอุตรดิตถ์
UTTARADIT RAJABHAT UNIVERSITY

ฝ่ายโยธาและสถาปัตยกรรม
PUBLIC WORKS AND ARCHITECTURE

โครงการก่อสร้าง:
ปรับปรุงอาคารคณะพยาบาล
ตำบลป่าเซ่า อำเภอเมือง จังหวัดอุตรดิตถ์

สถานที่ก่อสร้าง:
มหาวิทยาลัยราชภัฏอุตรดิตถ์ ทุ่งกะโล่
ตำบล ป่าเซ่า

อธิการบดี:
รศ.ดร.สุภาวิณี สัตยาภรณ์

สถาปนิก:
นส.เพ็ญประภา มนแพวงศานนท์
ภสถ.12670

วิศวกรโยธา:

วิศวกรไฟฟ้า:

หัวหน้าฝ่ายโยธาและสถาปัตยกรรม:
นส.เพ็ญประภา มนแพวงศานนท์

ตรวจแบบ:
ดร.เอกพิสิษฐ์ บรรจงเกลี้ยง

เขียนแบบ:
นายปองภพ หรั่งเจริญ

หมายเหตุ:

แบบแสดง:
งานซ่อมฝ้าเพดานชั้น3

มาตราส่วน:
แม่พิมพ์:

วันที่: พฤศจิกายน 2566

รายการแก้ไข

ครั้งที่	วัน.เดือน.ปี	รายการ

แบบแผ่นที่	จำนวนแผ่น
08/16	16

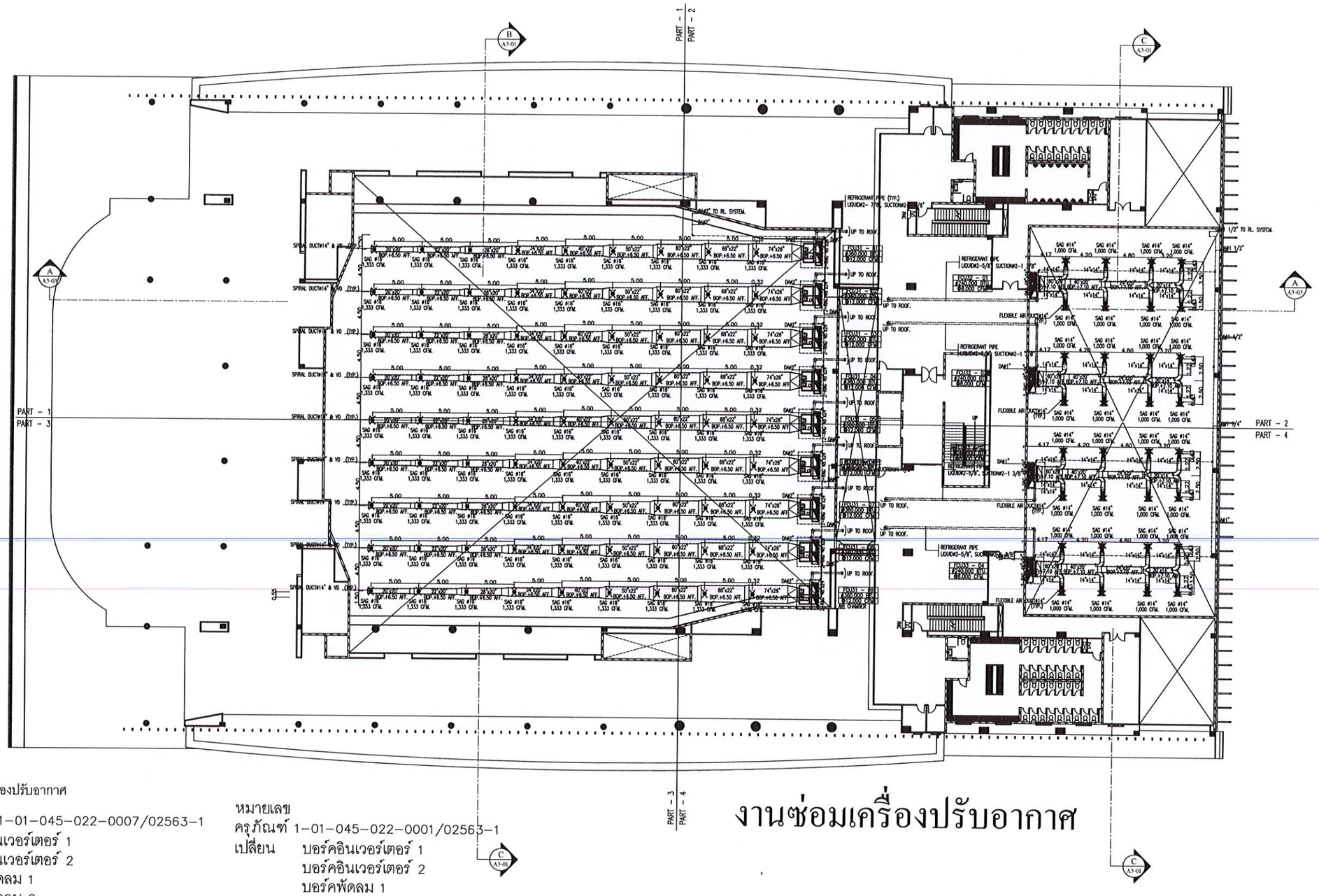

งานซ่อมเครื่องปรับอากาศ

รายละเอียดงานซ่อมเครื่องปรับอากาศ

หมายเลขครุภัณฑ์ 1-01-045-022-0007/02563-1
เปลี่ยน บอร์คอินเวอร์เตอร์ 1
บอร์คอินเวอร์เตอร์ 2
บอร์คพัดลม 1
บอร์คพัดลม 2

หมายเลขครุภัณฑ์ 1-01-045-022-0005/02563-2
เปลี่ยน บอร์คอินเวอร์เตอร์ 1
บอร์คพัดลม 1

หมายเลข
ครุภัณฑ์ 1-01-045-022-0001/02563-2
เปลี่ยน บอร์คอินเวอร์เตอร์ 1
บอร์คอินเวอร์เตอร์ 2
บอร์คพัดลม 1
บอร์คพัดลม 2

หมายเลข
ครุภัณฑ์ 1-01-045-022-0001/02563-1
เปลี่ยน บอร์คอินเวอร์เตอร์ 1
บอร์คอินเวอร์เตอร์ 2
บอร์คพัดลม 1
บอร์คพัดลม 2

มหาวิทยาลัยราชภัฏอุตรดิต
UTTARADIT RAJABHAT UNIVERSI
ฝ่ายโยธาและสถาปัตยกรรม
PUBLIC WORKS AND ARCHITECTURE

โครงการก่อสร้าง:
ปรับปรุงอาคารคณะพยาบาล
ตำบลป่าเซ่า อำเภอเมือง จังหวัดอุตรดิ

สถานที่ก่อสร้าง:
มหาวิทยาลัยราชภัฏอุตรดิตถ์ ทุ่งกะโล
ตำบล ป่าเซ่า

อธิการบดี:
รศ.ดร.สุภาวิณี สัตยาภรณ์

สถาปนิก:
นส.เพ็ญประภา มนแพวงศานนท์
ภสถ.12670

วิศวกรโยธา:

วิศวกรไฟฟ้า:

หัวหน้าฝ่ายโยธาและสถาปัตยกรรม:
นส.เพ็ญประภา มนแพวงศานนท์

ตรวจแบบ:
ดร.เอกพิสิษฐ์ บรรจงเกลี้ยง

เขียนแบบ:
นายปองภพ หรั่งจริญ

หมายเหตุ:

แบบแสดง:
งานซ่อมเครื่องปรับอากาศ

มาตราส่วน: | หน่วยวัด:

วันที่: พฤศจิกายน 2566

รายการแก้ไข

ครั้งที่	วันเดือนปี	รายการ

แบบแผ่นที่	จำนวนแผ่น
09/16	16

รายละเอียดงานฉนวนหุ้มท่อน้ำยาภายนอกอาคาร

คุณสมบัติหลัก

วัสดุและการผลิต ผลิตจากโฟมโพลีโอเลฟินเซลล์ปิด (closed cell polyolefin foam)

ผิวหน้าทนทานพิเศษ (Ultra-Tough Facing):

- ผิวหน้าเป็นฟอยล์ที่ถูกออกแบบมาให้ทนทานต่อรังสียูวี (UV resistant) และการเจาะทะลุ (puncture resistant) ได้เป็นอย่างดี
- ประกอบด้วยชั้นเสริมความแข็งแรงและสารเคลือบที่เป็นกรรมสิทธิ์เฉพาะ ซึ่งทนทานต่อการกัดกร่อน สภาพอากาศ และรังสียูวี

การติดตั้ง

- สามารถตัดและประกอบได้ง่าย ช่วยลดระยะเวลาในการติดตั้ง
- มีตัวเลือกเป็นแผ่นกาวในตัวที่สามารถขยับปรับตำแหน่งได้ (repositionable adhesive) ทำให้ประหยัดค่าใช้จ่ายได้มากกว่าเมื่อเทียบกับฉนวนแบบดั้งเดิมที่ต้องมีการหุ้มปิดผิวภายนอก (cladding) เพิ่มเติม

คุณสมบัติทางเทคนิค

คุณสมบัติ	ค่า
วัสดุหลัก	โฟมโพลีโอเลฟินเซลล์ปิดครอสลิงค์ทางกายภาพ
ความหนาแน่น (เฉพาะแกนโฟม)	25 kg/m3
ค่าการนำความร้อน (Thermal Conductivity)	0.032 W/mK (ที่อุณหภูมิเฉลี่ย 23°C)
อุณหภูมิใช้งาน (ไม่มีกาว)	-80°C ถึง 100°C
การดูดซึมน้ำ	< 0.2% โดยปริมาตร
ความต้านทานการซึมผ่านของไอน้ำ	มีค่าแฟกเตอร์ความต้านทานไอน้ำ μ>40,000
ความต้านทานการเจาะทะลุ	>400 N
ความต้านทานเชื้อรา	ไม่มีการเจริญเติบโต (Zero Growth)
ความต้านทานรังสียูวี	ไม่มีการเปลี่ยนแปลงด้านประสิทธิภาพหรือลักษณะภายนอก (หลังการทดสอบ QUV 3,000 ชั่วโมง)
ความต้านทานสารคลอไรด์	< 12 ppm ส่งออกไปยังซีด

ความปลอดภัยด้านอัคคีภัยและควัน

ผลิตภัณฑ์ผ่านการทดสอบและได้รับการรับรองตามมาตรฐานสากลด้านอัคคีภัยต่างๆ ได้แก่

FM Approved (FM 4924) : ได้รับการรับรองสำหรับฉนวนหุ้มท่อ (tube) ขนาดไม่เกิน 8 นิ้ว (219 มม.) และความหนาไม่เกิน 50 มม.

ASTM E84 (UL 723) :

ดัชนีการลามไฟ (Flame Spread Index): ≤25
ดัชนีการเกิดควัน (Smoke Developed Index): ≤50

BS 476 Part 6 & 7 : ผ่านการทดสอบระดับ Class 0

AS 1530.3 :

ดัชนีการจุดติดไฟ : 0
ดัชนีการลามไฟ : 0
ดัชนีการคายความร้อน : 0
ดัชนีการเกิดควัน : 0-1

ด้านสุขภาพ ความปลอดภัย และสิ่งแวดล้อม

เป็นมิตรต่อผู้ใช้งาน ไม่ปล่อยฝุ่นหรือเส้นใย (fibres) ทั้งระหว่างการติดตั้งและใช้งาน

ไม่มีกลิ่น ไม่ก่อให้เกิดการระคายเคือง และไม่เป็นแหล่งสะสมของแบคทีเรีย

ผ่านมาตรฐาน Green Star (VOC compliant)

ปราศจากสารทำลายชั้นโอโซน (CFCs or HCFCs) และมีค่าศักยภาพในการทำให้เกิดภาวะโลกร้อน (GWP) เป็นศูนย์

ผลิตภายใต้ระบบการจัดการสิ่งแวดล้อมมาตรฐาน ISO 14001

มหาวิทยาลัยราชภัฏอุตรดิตถ์
UTTARADIT RAJABHAT UNIVERSITY
ฝ่ายโยธาและสถาปัตยกรรม
PUBLIC WORKS AND ARCHITECTURE

โครงการก่อสร้าง:
ปรับปรุงอาคารคณะพยาบาล
ตำบลป่าเซ่า อำเภอเมือง จังหวัดอุตรดิตถ์

สถานที่ก่อสร้าง:
มหาวิทยาลัยราชภัฏอุตรดิตถ์ ทุ่งกะโล่
ตำบล ป่าเซ่า

อธิการบดี:
รศ.ดร.สุภาวิณี สัตยาภรณ์

สถาปนิก:
นส.เพ็ญประภา มนแพวงศานนท์
ภสถ.12670

วิศวกรโยธา:

วิศวกรไฟฟ้า:

หัวหน้าฝ่ายโยธาและสถาปัตยกรรม:
นส.เพ็ญประภา มนแพวงศานนท์

ตรวจแบบ:
ดร.เอกพิสิษฐ์ บรรจงเกลี้ยง

เขียนแบบ:
นายปองภพ หรั่งพริญ

หมายเหตุ:

แบบแสดง:
งานซ่อมเครื่องปรับอากาศ

มาตราส่วน: | หน่วยวัด:

วันที่: พฤศจิกายน 2566

รายการแก้ไข

ครั้งที่	วันเดือนปี	รายการ

แบบแผ่นที่	จำนวนแผ่น
10/16	16

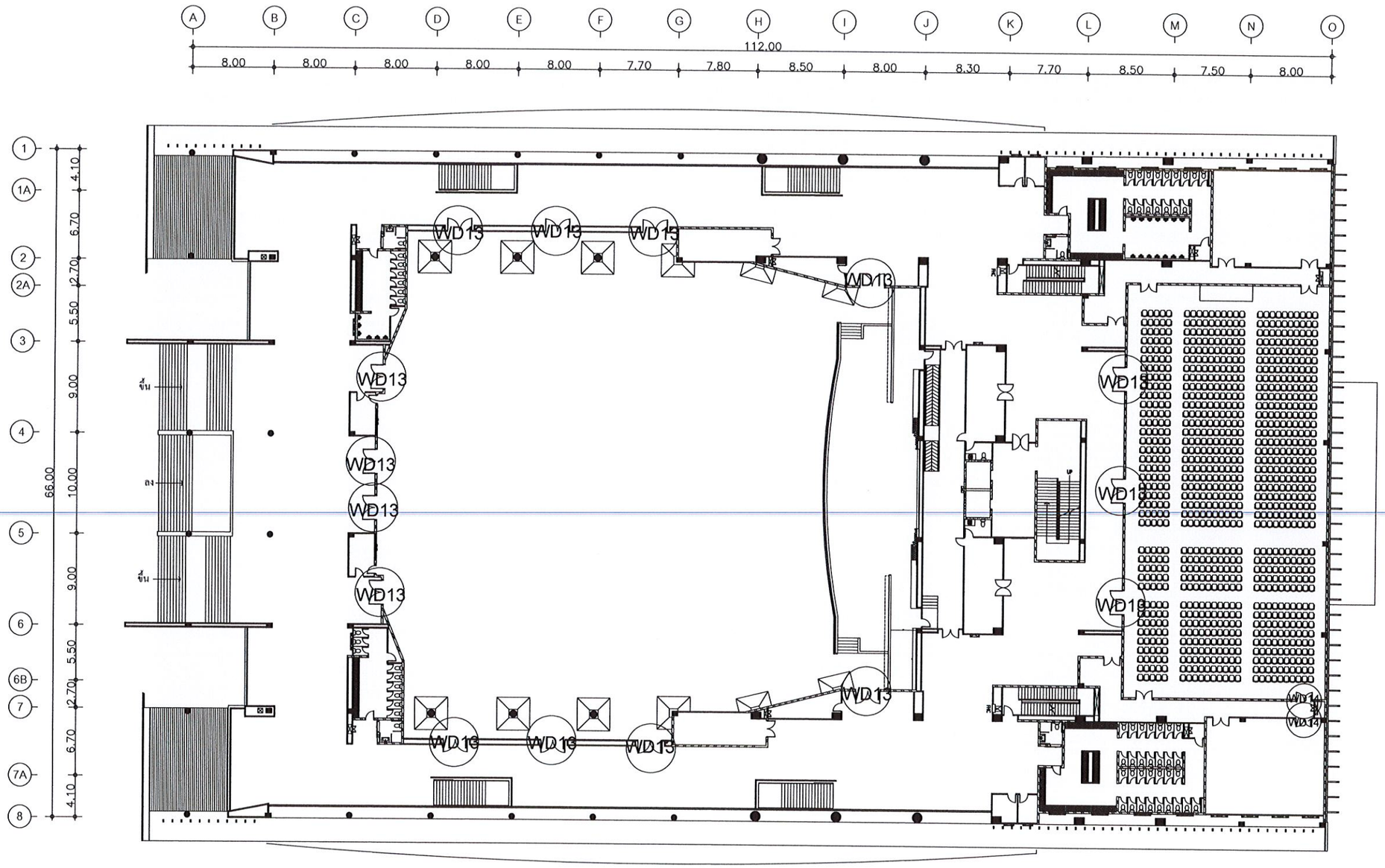

งานซ่อมประตู WD 13 และ WD 14

มหาวิทยาลัยราชภัฏอุตรดิต
UTTARADIT RAJABHAT UNIVERS

ฝ่ายโยธาและสถาปัตยกรรม
PUBLIC WORKS AND ARCHITECTURE

โครงการก่อสร้าง:
ปรับปรุงอาคารคณะพยาบาล
ตำบลป่าเซ่า อำเภอเมือง จังหวัดอุตรดิ

สถานที่ก่อสร้าง:
มหาวิทยาลัยราชภัฏอุตรดิตถ์ ทุ่งกะโล่
ตำบล ป่าเซ่า

อธิการบดี:
รศ.ดร.สุภาวิณี สัตยาภรณ์

สถาปนิก:
นส.เพ็ญประภา มนแพวงศานนท์
ภสถ.12670

วิศวกรโยธา:

วิศวกรไฟฟ้า:

หัวหน้าฝ่ายโยธาและสถาปัตยกรรม:
นส.เพ็ญประภา มนแพวงศานนท์

ตรวจแบบ:
ดร.เอกพิสิษฐ์ บรรจงเกลี้ยง

เขียนแบบ:
นายปองภพ หรั่งศรีญ

หมายเหตุ:

แบบแสดง:
งานซ่อมประตู

มาตราส่วน: | หน่วยวัด:

วันที่: พฤศจิกายน 2566

รายการแก้ไข

ครั้งที่	วัน เดือน ปี	รายการ

แบบแผ่นที่	จำนวนแผ่น
11/16	16

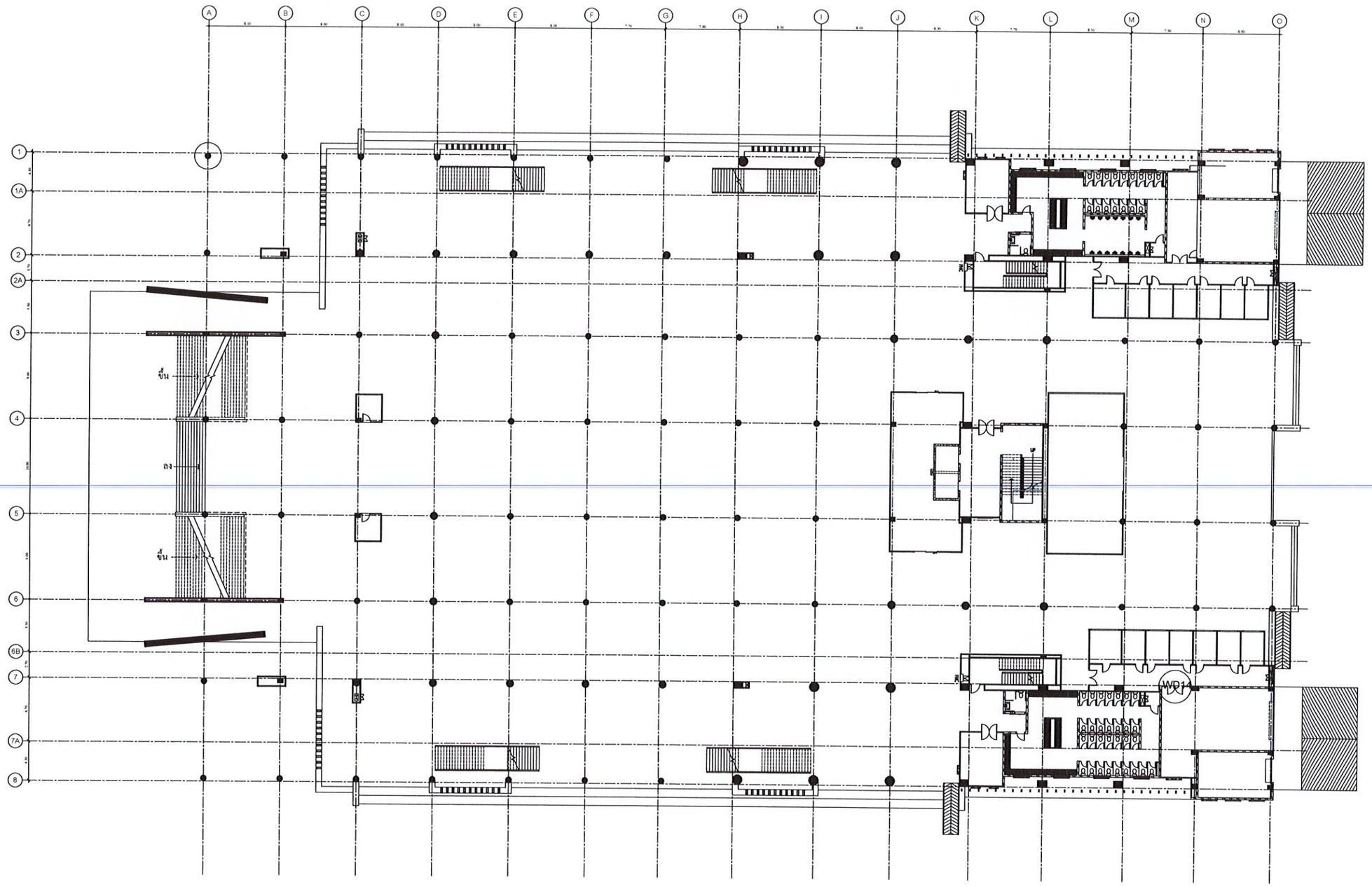

งานซ่อมประตู WD 14

มหาวิทยาลัยราชภัฏอุตรดิต
UTTARADIT RAJABHAT UNIVERSI

ฝ่ายโยธาและสถาปัตยกรรม
PUBLIC WORKS AND ARCHITECTURE

โครงการก่อสร้าง:

ปรับปรุงอาคารคณะพยาบาล
ตำบลป่าเซ่า อำเภอเมือง จังหวัดอุตรดิ

สถานที่ก่อสร้าง:
มหาวิทยาลัยราชภัฏอุตรดิตถ์ ทุ่งกะโล

ตำบล ป่าเซ่า

อธิการบดี:

รศ.ดร.สุภาวิณี สัตยาภรณ์

สถาปนิก:

นส.เพ็ญประภา มนแพวงศานนท์
ภสถ.12670

วิศวกรโยธา:

วิศวกรไฟฟ้า:

หัวหน้าฝ่ายโยธาและสถาปัตยกรรม:
นส.เพ็ญประภา มนแพวงศานนท์

ตรวจแบบ:

ดร.เอกพิสิษฐ์ บรรจงเกลี้ยง

เขียนแบบ:

นายปองภพ หรั่งเจริญ

หมายเหตุ:

แบบแสดง:

งานซ่อมประตู

มาตราส่วน:

หน่วยวัด:

วันที่: พฤศจิกายน 2566

รายการแก้ไข

ครั้งที่	วัน เดือน ปี	รายการ

แบบแผ่นที่	จำนวนแผ่น
12/16	16

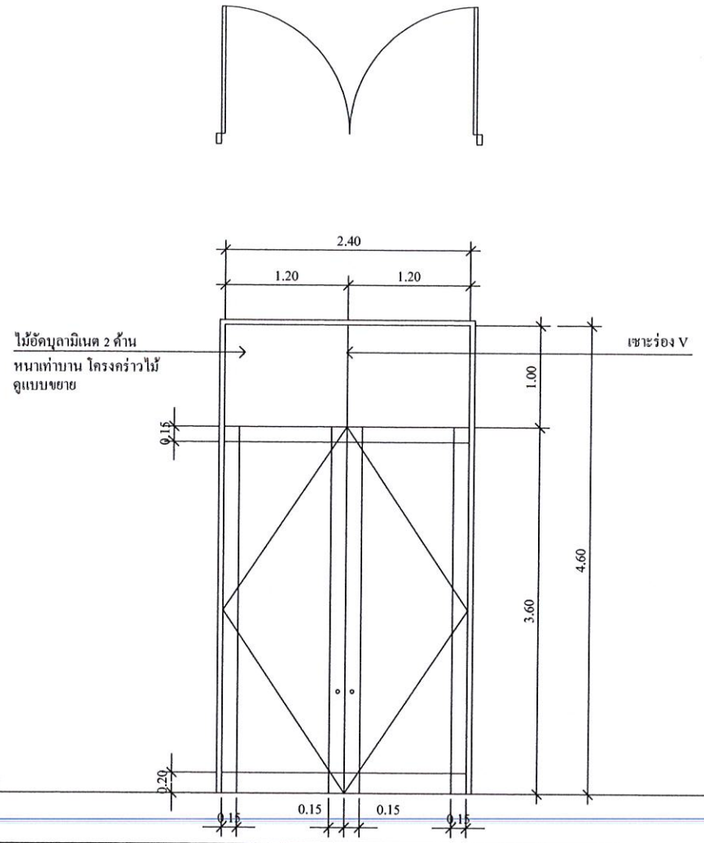

WD13

WD13

รายละเอียด

วงกบ	ประตูบานเปิดคู่
หน้าบาน	- ประตูไม้ HMR 6 มม. โครงเคร่าไม้ประสาน ปิดผิวลามิเนตขนาด 2.40x3.60 ม.
กรอบโครงเคร่า บาน	เหล็ก กล่อง อลูซิงค์ ขนาด 4นิ้ว x 2 นิ้ว หนา 2.00 มม.
มือจับ	มือจับสเตนเลสยาว 1.5 เมตร
กุณแจ	กุณแจพร้อมบานพับ
บานพับ	- โช๊ค อัพประตูแบบฝังพื้น เปิดได้ 2 ทาง ตั้งค้างได้ 90° รับน้ำหนักได้ 120 กก.
อื่นๆ	- ทาสีวงกบ

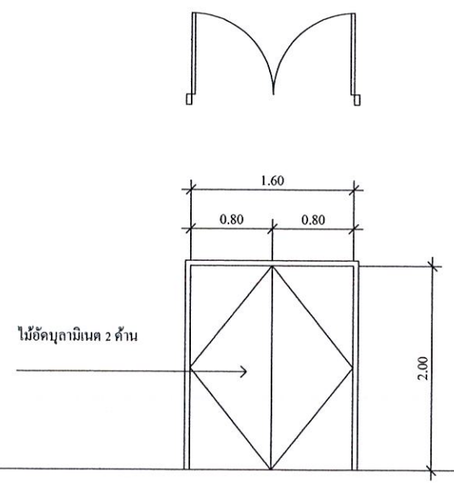

WD14

WD14

รายละเอียด

วงกบ	ประตูบานเปิดคู่
หน้าบาน	บานพับประตูบานไม้อัด
ลูกฟัก	
มือจับ	- กลอนสแตนเลสฝังสันบาน ขนาด 6" บน-ล่าง สำหรับบานไม้
กุณแจ	- กุญแจลูกบิด 2 ด้าน สำหรับห้องทั่วไป ด้านนอกไขด้วยกุญแจ ด้านในกดปุ่มล็อค สีสแตนเลสด้าน 6 PIN
บานพับ	- กลอนสแตนเลสฝังสันบาน ขนาด 6" บน-ล่าง สำหรับบานไม้
อื่นๆ	- กันชนพร้อมห่วงคล้องสำหรับยึดประตู สแตนเลส ติดบานประตูทั่วไป

มหาวิทยาลัยราชภัฏอุตรดิต
UTTARADIT RAJABHAT UNIVERSI
ฝ่ายโยธาและสถาปัตยกรรม
PUBLIC WORKS AND ARCHITECTURE

โครงการก่อสร้าง:
ปรับปรุงอาคารคณะพยาบาล
ตำบลป่าเซ่า อำเภอเมือง จังหวัดอุตรดิ

สถานที่ก่อสร้าง:
มหาวิทยาลัยราชภัฏอุตรดิตถ์ ทุ่งกะโล
ตำบล ป่าเซ่า

อธิการบดี:
รศ.ดร.สุภาวิณี สัตยาภรณ์

สถาปนิก:
นส.เพ็ญประภา มนแพวงศานนท์
ภสถ.12670

วิศวกรโยธา:

วิศวกรไฟฟ้า:

หัวหน้าฝ่ายโยธาและสถาปัตยกรรม:
นส.เพ็ญประภา มนแพวงศานนท์

ตรวจแบบ:
ดร.เอกพิสิษฐ์ บรรจงเกลี้ยง

เขียนแบบ:
นายปองภพ หรั่งชรัญ

หมายเหตุ:

แบบแสดง:
รายละเอียดประตู

มาตราส่วน: | หน่วยวัด:

วันที่: พฤศจิกายน 2566

รายการแก้ไข

ครั้งที่	วันเดือนปี	รายการ

แบบแผ่นที่	จำนวนแผ่น
13/16	16

ตำแหน่งซ่อมแซมรางระบายน้ำ

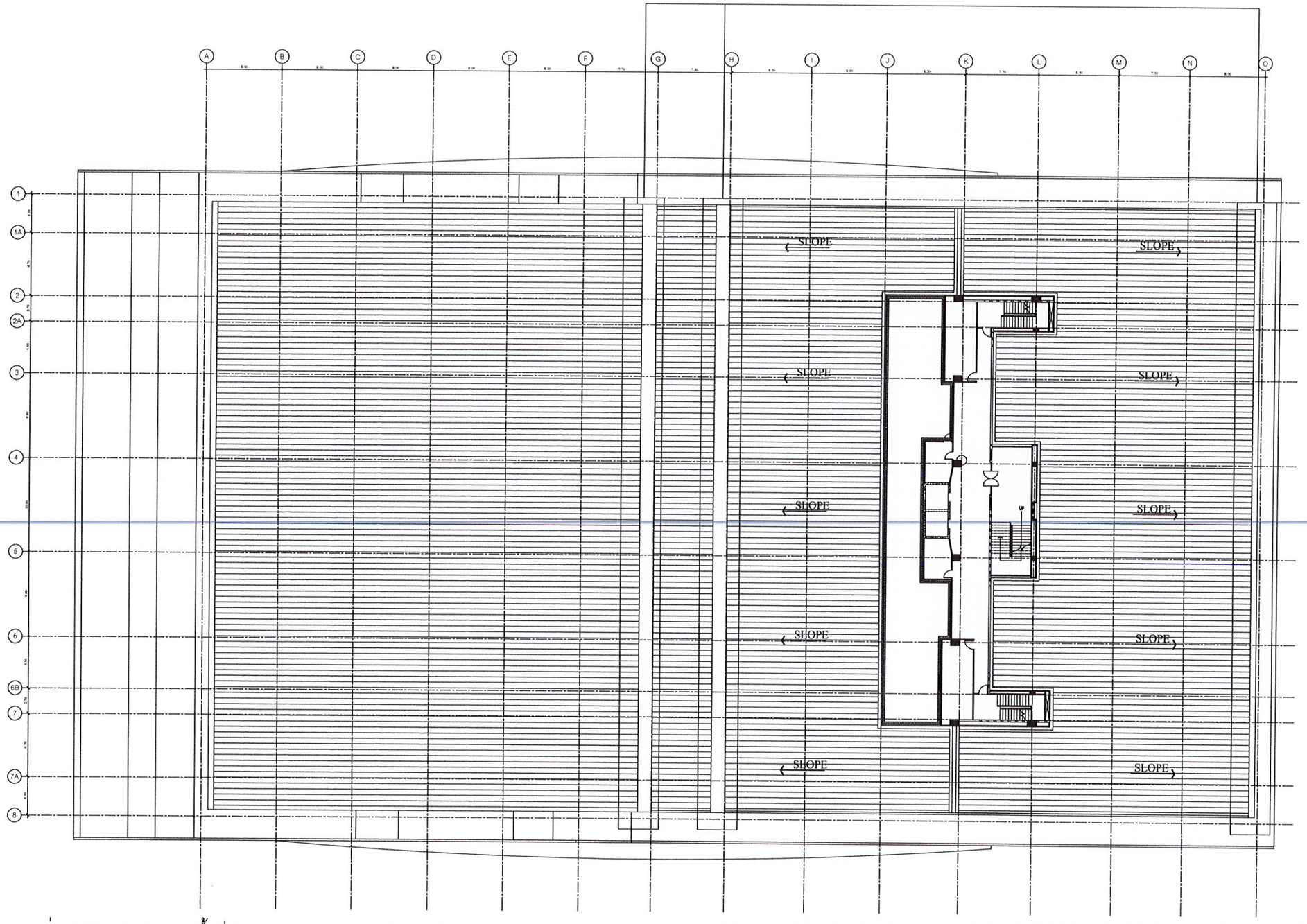

รายละเอียดงานซ่อมแซมรางระบายน้ำฝน

1. ทำความสะอาดรางน้ำ
2. ซ่อมรางระบายน้ำฝนด้วยการเชื่อมสแตนเลส
3. ทดสอบรอยรั่ว ด้วยการขังน้ำในราง

งานซ่อมแซมรางระบายน้ำฝน

มหาวิทยาลัยราชภัฏอุตรดิตถ์
UTTARADIT RAJABHAT UNIVERSITY

ฝ่ายโยธาและสถาปัตยกรรม
PUBLIC WORKS AND ARCHITECTURE

โครงการก่อสร้าง:
ปรับปรุงอาคารคณะพยาบาล
ตำบลป่าเซ่า อำเภอเมือง จังหวัดอุตรดิ

สถานที่ก่อสร้าง:
มหาวิทยาลัยราชภัฏอุตรดิตถ์ ทุ่งกะโล่
ตำบล ป่าเซ่า

อธิการบดี:
รศ.ดร.สุภาวิณี สัตยาภรณ์

สถาปนิก:
นส.เพ็ญประภา มนแพวงศานนท์
ภสถ.12670

วิศวกรโยธา:

วิศวกรไฟฟ้า:

หัวหน้าฝ่ายโยธาและสถาปัตยกรรม:
นส.เพ็ญประภา มนแพวงศานนท์

ตรวจแบบ:
ดร.เอกพิสิษฐ์ บรรจงเกลี้ยง

เขียนแบบ:
นายปองภพ หรั่งจริญ

หมายเหตุ:

แบบแสดง:
ซ่อมรางระบายน้ำฝน

มาตราส่วน:
หน่วยวัด:

วันที่: พฤศจิกายน 2566

รายการแก้ไข

ครั้งที่	วัน.เดือน.ปี	รายการ

แบบแผ่นที่: 14/16
จำนวนแผ่น: 16

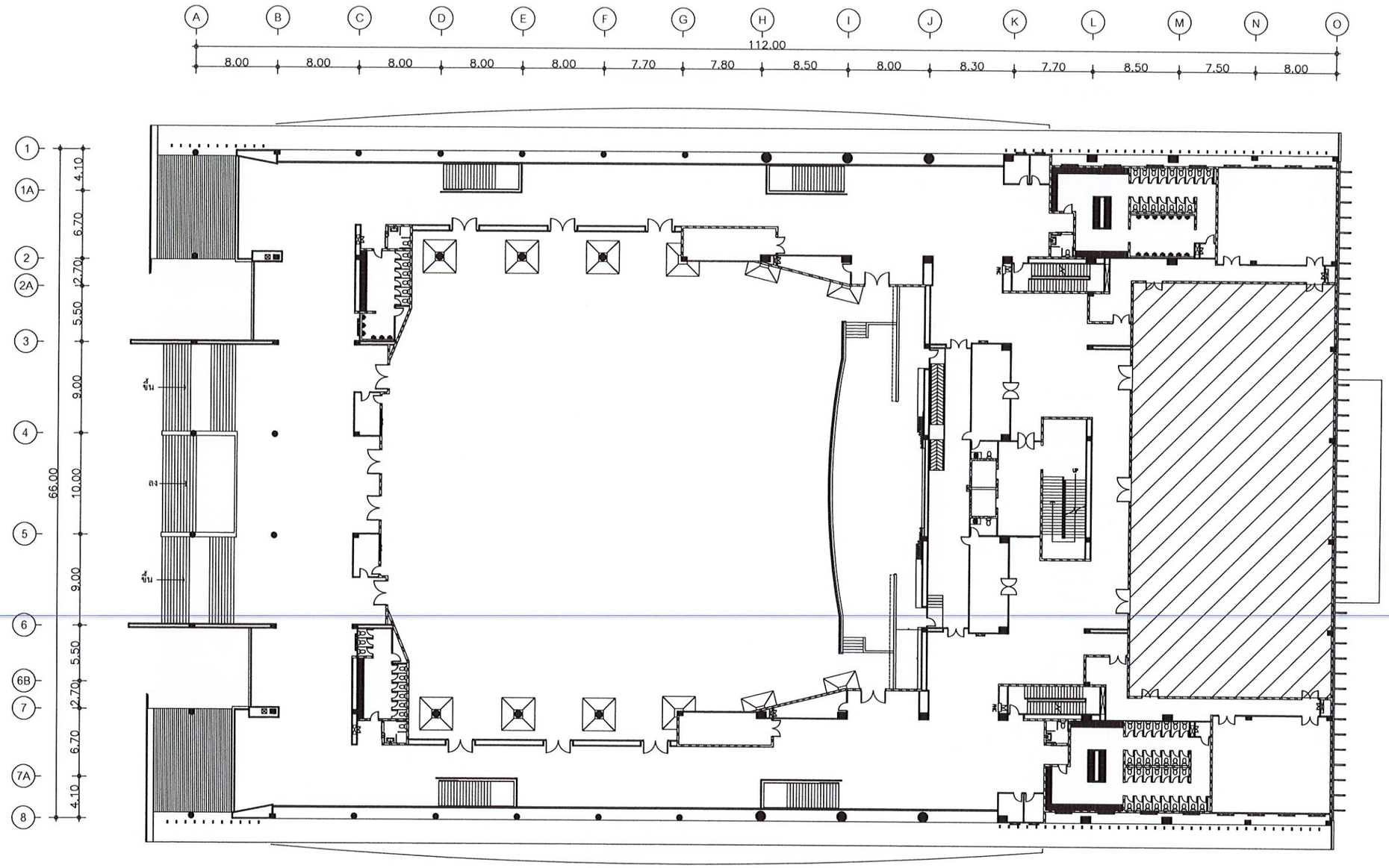

งานซ่อมฝ้าเพดานห้องประชุม 1500 ที่นั่ง

1. รื้อฝ้าเดิม

2. ติดตั้งฝ้าเพดานอคูสติกบอร์ด หนาไม่น้อยกว่า 15.5 มม.
ขนาด 0.60 x 1.20 เมตรโครงคร่าวเหล็กชุบสังกะสี ระยะห่างตามมาตรฐานผู้ผลิตฐานผู้ผลิต ฉาบเรียบรอยต่อพร้อมทาสีน้ำ อะครีลิค

งานซ่อมฝ้าเพดานห้องประชุม 1500 ที่นั่ง

มหาวิทยาลัยราชภัฏอุตรดิต
UTTARADIT RAJABHAT UNIVERSI

ฝ่ายโยธาและสถาปัตยกรรม
PUBLIC WORKS AND ARCHITECTURE

โครงการก่อสร้าง:
ปรับปรุงอาคารคณะพยาบาล
ตำบลป่าเซ่า อำเภอเมือง จังหวัดอุตรดิต

สถานที่ก่อสร้าง:
มหาวิทยาลัยราชภัฏอุตรดิตถ์ ทุ่งกะโล
ตำบล ป่าเซ่า

อธิการบดี:
รศ.ดร.สุภาวิณี สัตยาภรณ์

สถาปนิก:
นส.เพ็ญประภา มนแพวงศานนท์
ภสถ.12670

วิศวกรโยธา:

วิศวกรไฟฟ้า:

หัวหน้าฝ่ายโยธาและสถาปัตยกรรม:
นส.เพ็ญประภา มนแพวงศานนท์

ตรวจแบบ:
ดร.เอกพิสิษฐ์ บรรจงเกลี้ยง

เขียนแบบ:
นายปองภพ หรั่งเจริญ

หมายเหตุ:

แบบแสดง:
งานซ่อมฝ้าเพดานห้องประชุม 1500 ที่นั่ง

มาตราส่วน: | หน่วยวัด:

วันที่: พฤศจิกายน 2566

รายการแก้ไข

ครั้งที่	วัน เดือน ปี	รายการ

แบบแผ่นที่	จำนวนแผ่น
15/16	16

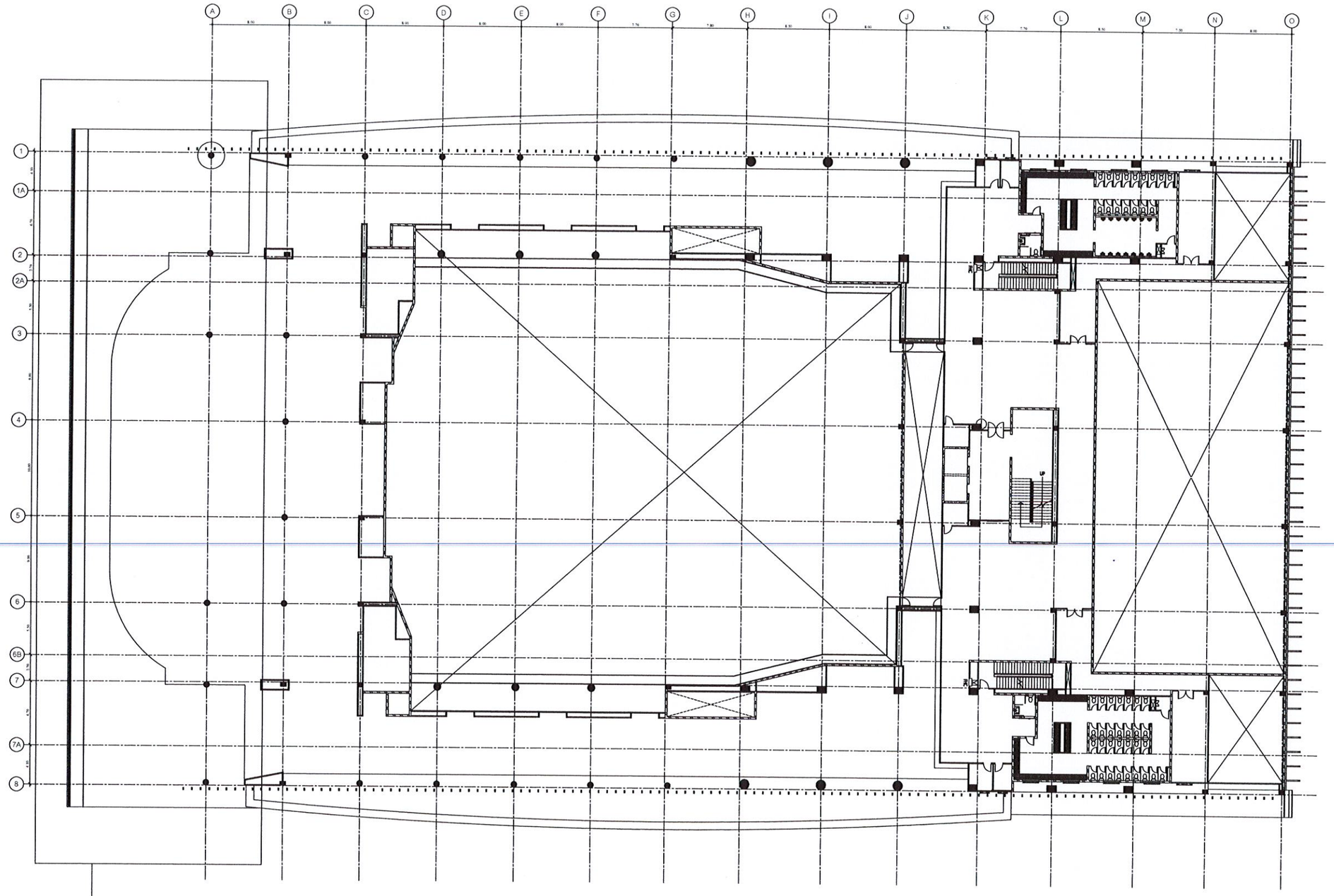

งานซ่อมแซมฝ้าโดยรวม 30 ตร.ม.

มหาวิทยาลัยราชภัฏอุตรดิ
UTTARADIT RAJABHAT UNIVERSI

ฝ่ายโยธาและสถาปัตยกรรม
PUBLIC WORKS AND ARCHITECTURE

โครงการก่อสร้าง :
ปรับปรุงอาคารคณะพยาบาล
ตำบลป่าเซ่า อำเภอเมือง จังหวัดอุตรดิ

สถานที่ก่อสร้าง :
มหาวิทยาลัยราชภัฏอุตรดิตถ์ ทุ่งกะโล
ตำบล ป่าเซ่า

อธิการบดี :
รศ.ดร.สุภาวิณี สัตยาภรณ์

สถาปนิก :
นส.เพ็ญประภา มนแพวงศานนท์
ภสถ.12670

วิศวกรโยธา :

วิศวกรไฟฟ้า :

หัวหน้าฝ่ายโยธาและสถาปัตยกรรม :
นส.เพ็ญประภา มนแพวงศานนท์

ตรวจแบบ :
ดร.เอกพิสิษฐ์ บรรจงเกลี้ยง

เขียนแบบ :
นายปองภพ หรั่งเจริญ

หมายเหตุ :

แบบแสดง :
งานซ่อมฝ้าเพดานห้องประชุม 1500 ที่นั่ง

มาตราส่วน :
หน่วยวัด :

วันที่ : พฤศจิกายน 2566

รายการแก้ไข

ครั้งที่	วัน เดือน ปี	รายการ

แบบแผ่นที่	จำนวนแผ่น
16/16	16